2TSB-ZB-MME

АВЕСТА
ЛАЗЕРЫ И ОПТИЧЕСКИЕ СИСТЕМЫ

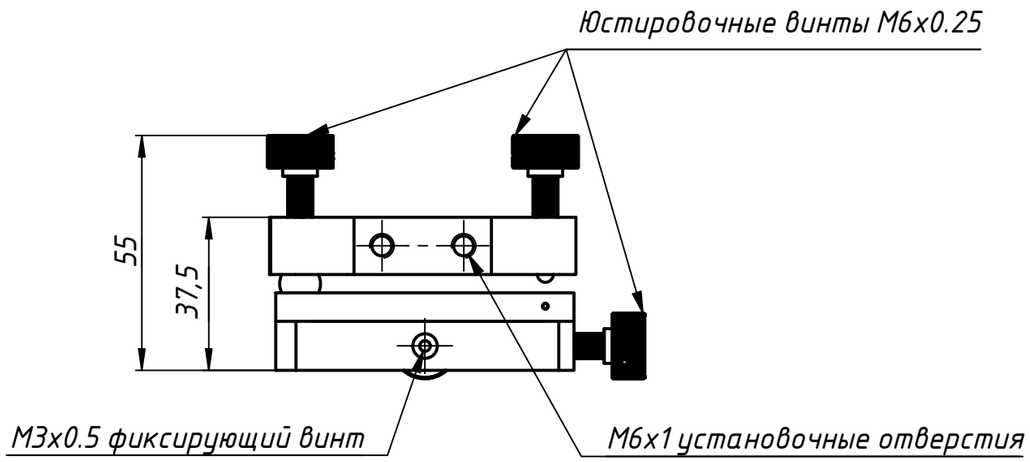

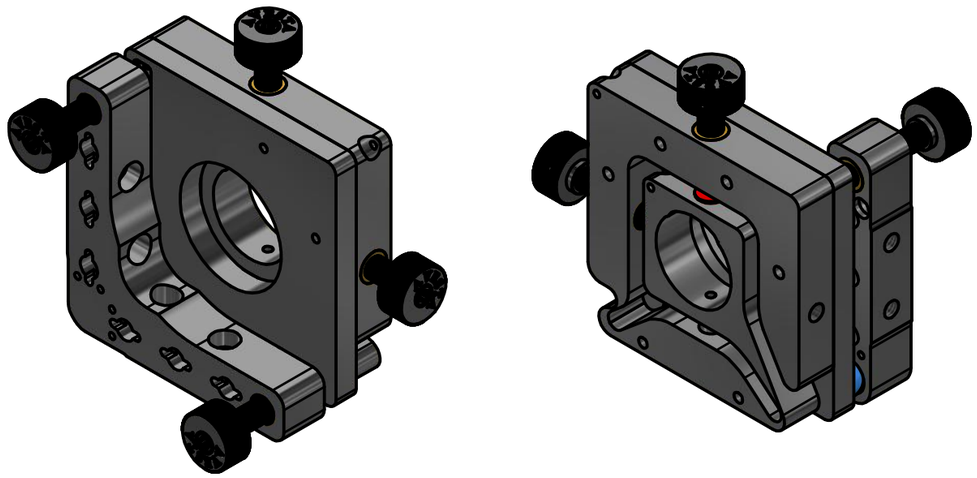

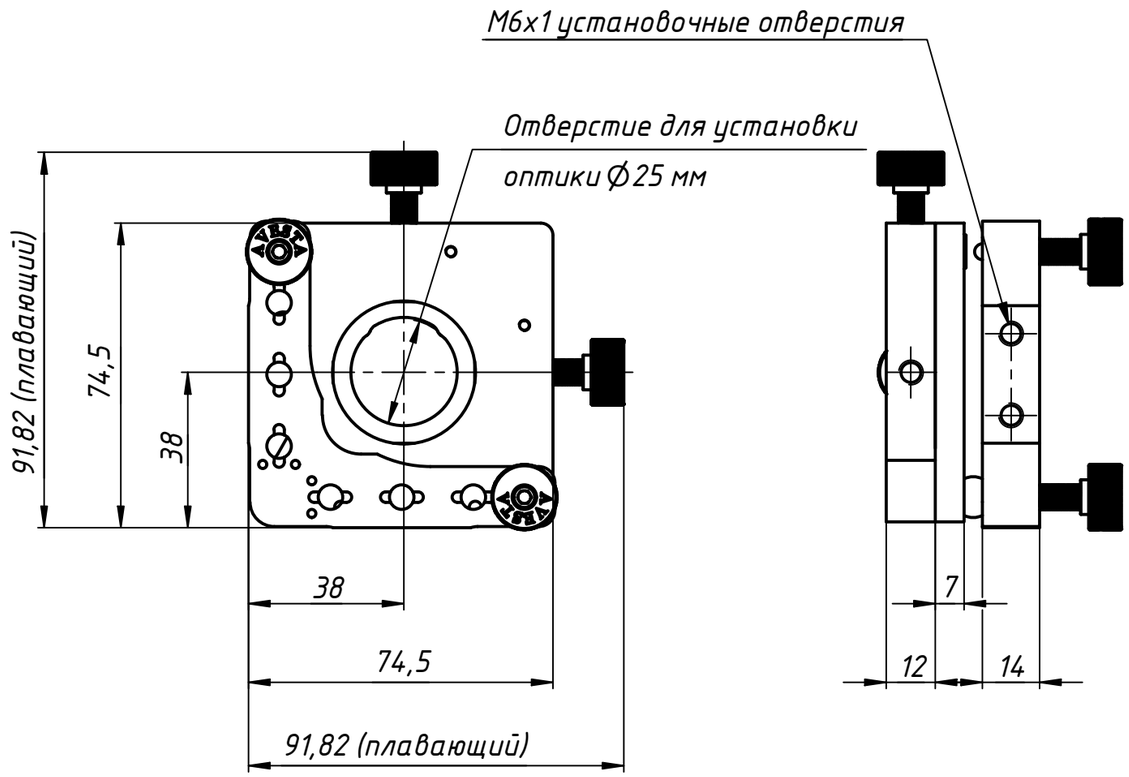

2-х координатный транслятор 2TSB-ZB-MME предназначен для изменения углов наклона устройства 2TSB-ZB, который сам обеспечивает линейное X-Y перемещение оптического элемента в пределах 5 мм.

Для крепления оптики в центре предусмотрено отверстие диаметром 25,0 мм.

Линейные и угловые перемещения осуществляются при помощи юстировочных винтов с ручками FAS-B25.

Для крепежа изделия на установочных модулях предусмотрены резьбовые отверстия M6.

Изделие изготовлено из дюраля и подвергнуто химическому чернению.

					2TSB-ZB-MME		
Изм.	Лист	№ докум.	Подп.	Дата	Оптический транслятор	Лит. / Масса / Масштаб	0,2 / 1:1,5
Разраб.						Лист / Листов	1
Пров.							
Т. контр.						ООО "АВЕСТА-ПРОЕКТ"	
Нач.отд.							
Н. контр.							
Утв.							

Перв. примен. | Справ. № | Подп. и дата | Инв. № дубл. | Взам. инв. № | Подп. и дата | Инв. № подл.

Копировал | Формат А3